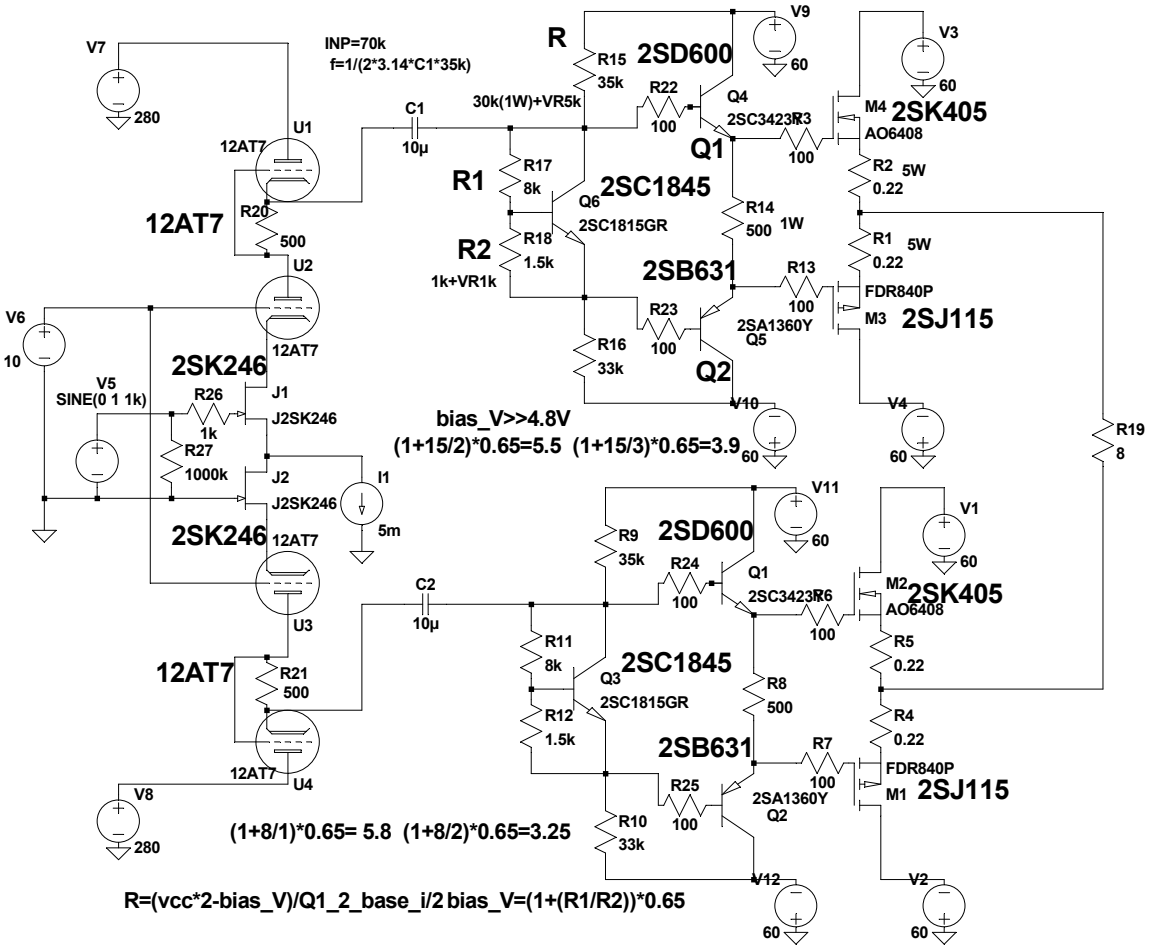

.tran 0.005　　2SC3423->放熱板なしで、周辺温度１００℃で0.5Wまで OK